No.	名　称	品　番	数量	仕　様
1	人工大理石天板	――――	1	ｽﾀﾛﾝ t 12.3 PE814 ﾍﾟﾌﾞﾙ・ｴﾎﾞﾆｰ
2	シンク用フレーム/ブラック	――――	1	□-30×30 t1.2 HL仕上 カラー発色 (ブラック)
3	ガス用フレーム/ブラック	――――	1	□-30×30 t1.2 HL仕上 カラー発色 (ブラック)
4	サイドパネル/ブラック	――――	1	SUS304 t0.5 HL仕上 カラー発色 (ブラック)
5	バックパネル/ブラック	――――	3	SUS304 t0.5 HL仕上 カラー発色 (ブラック)
6	配管隠し/ブラック	――――	3	SUS304 t0.5 HL仕上 カラー発色 (ブラック)
7	IHヒーター／シルバー	KZ−D32AS2	1	パナソニック製
8	レンジフード横壁付けタイプ/ブラック	トクWPS-S90CM R	1	渡辺製作所製 H700～900用
9	水栓	ミンタ：ヘッド引出タイプ 31095000	1	グローエ製
10	施工キット/I型用		1	

◆オプション品

※OP	ワイヤーシェルフ W870		1	
※OP	スライド棚 W870		1	
※OP	小引出 Lタイプ		1	
※OP	１段引出 W450		1	

〈注〉食洗機、加熱機器の配線・配管は床より引き込んでください

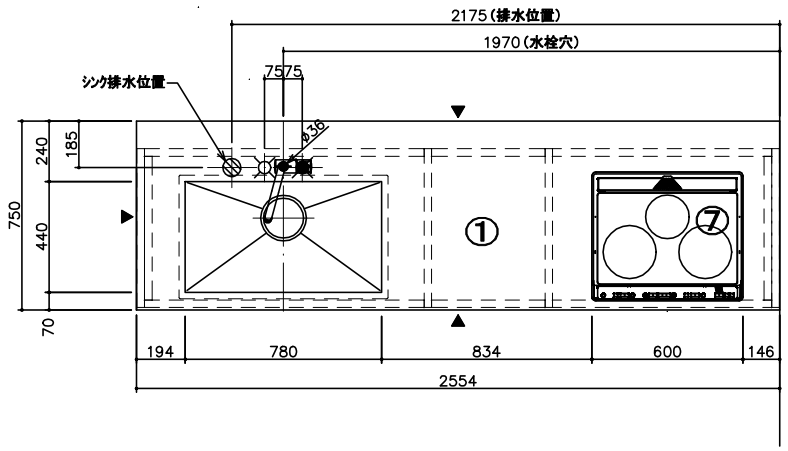

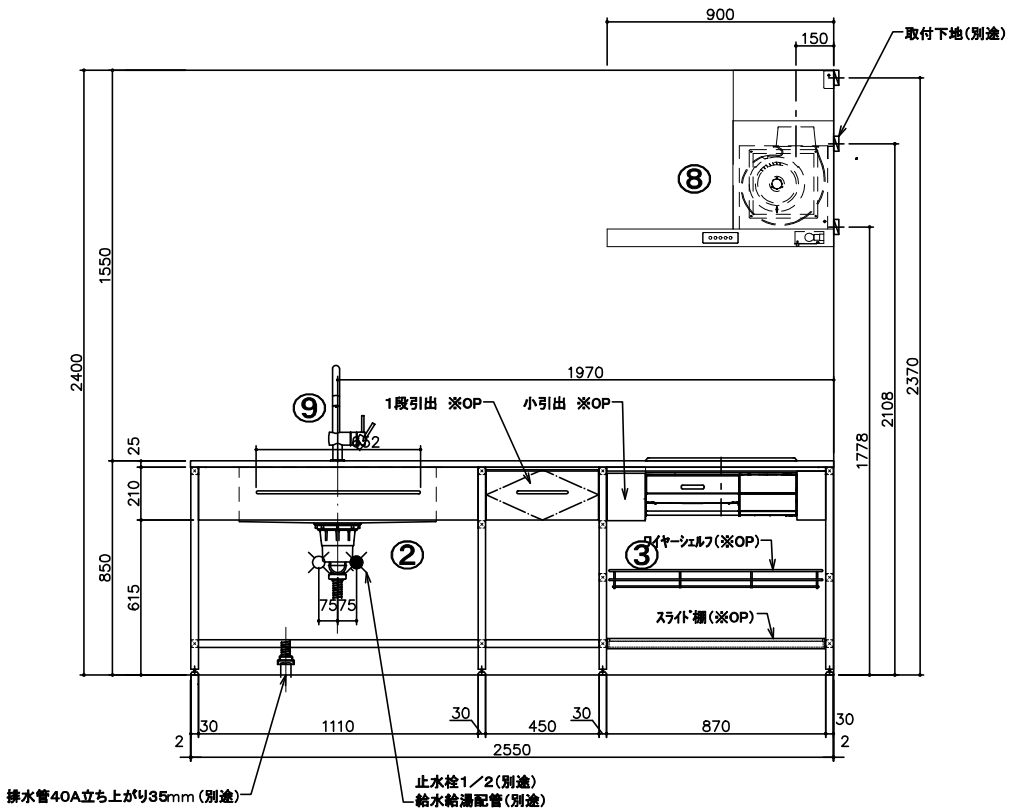

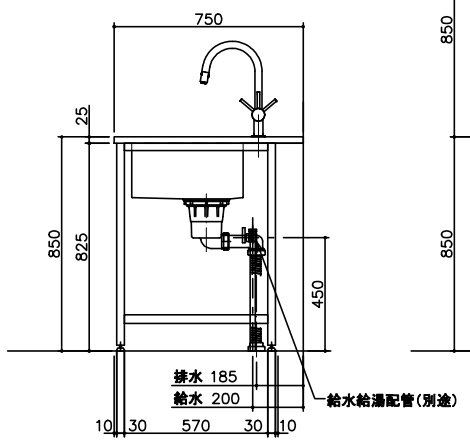

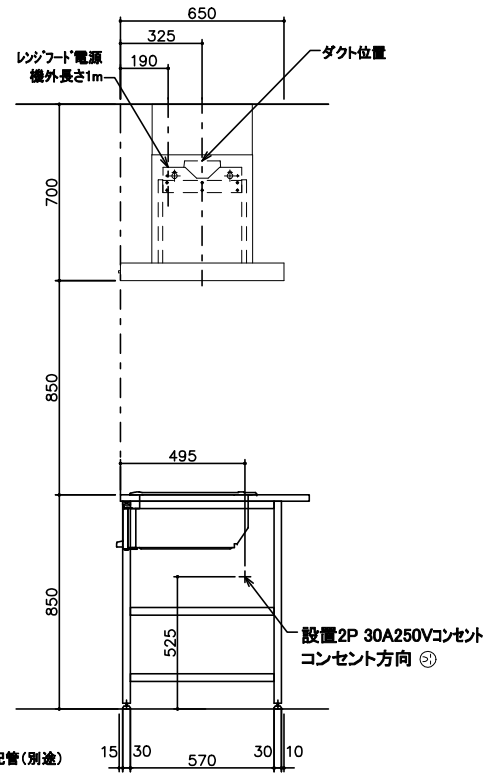

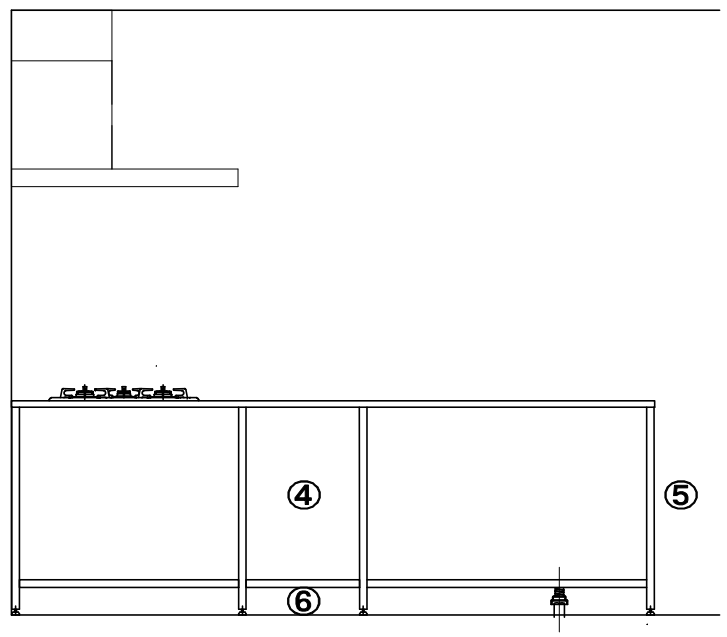

ekrea Parts	SANSOH HOUTEC 1F-3-4-11, Ohtsuka, Bnkyou-ku, Tokyo, Japan TEL:03-5940-0525 FAX:03-5940-0526 http://www.ekrea.net	Title オリジナルブランドキッチン	Drawing / Check	Date 2013. 04. 11	Scale 1/30	Drawing Name P型 2550L/IHﾌﾟﾗﾝ P2550JHL−SH	No/ 3/4